CONFIGURAÇÃO DE PENAS P/ PLOTAGEM

COR	ESP.
1	0,4
2	0,2
3	0,6
4	0,25
5	0,3
6	0,5
7	0,25
8	0,1
9	0,15
10	0,8

ARMAÇÃO DAS PAREDES E VIGAS DO TANQUE 05/05

PAR9

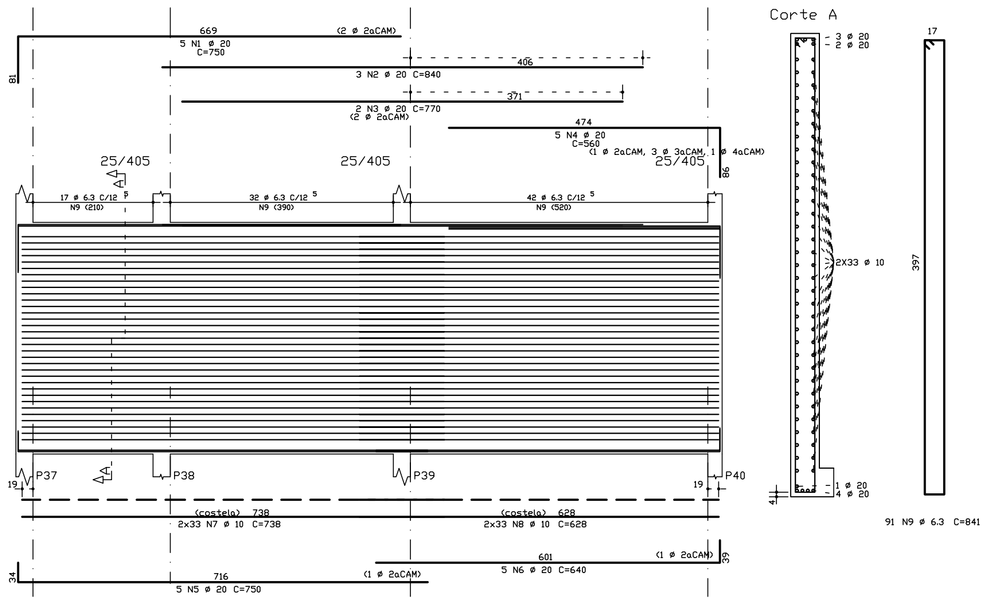

PAR14

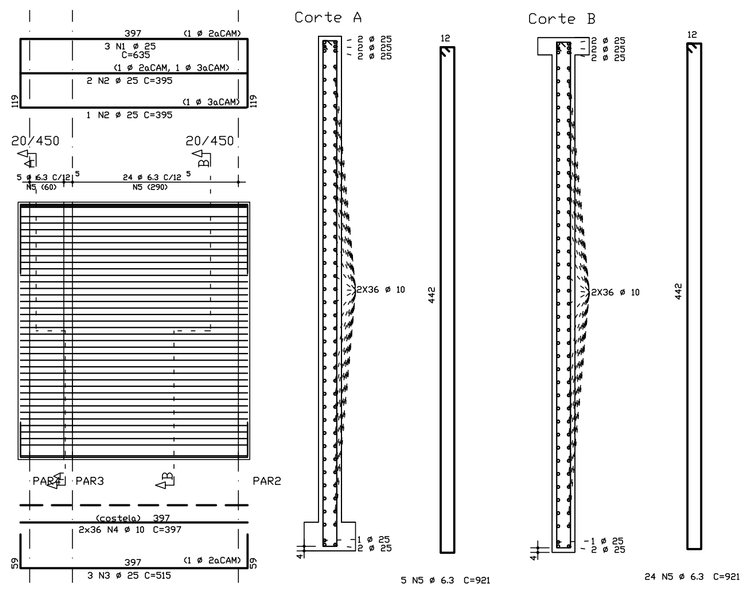

V2

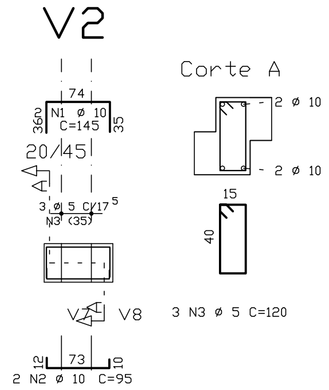

AÇO	POS	BIT (mm)	QUANT	COMPRIMENTO UNIT (cm)	COMPRIMENTO TOTAL (cm)
V2					
50A	1	10	2	145	290
50A	2	10	2	95	190
60B	3	5	3	120	360
V4					
50A	1	10	2	145	290
50A	2	10	2	95	190
60B	3	5	3	120	360
V7					
50A	1	10	2	635	1270
50A	2	10	2	580	1160
60B	3	5	8	273	2184
60B	4	5	30	120	3600
PAR9					
50A	1	20	5	750	3750
50A	2	20	3	840	2520
50A	3	20	2	770	1540
50A	4	20	5	560	2800
50A	5	20	5	750	3750
50A	6	20	5	640	3200
50A	7	10	66	738	48708
50A	8	10	66	628	41448
50A	9	6.3	91	841	76531
PAR14					
50A	1	25	3	635	1905
50A	2	25	3	395	1185
50A	3	25	3	515	1545
50A	4	10	72	397	28584
50A	5	6.3	29	921	26709

RESUMO AÇO CA 50-60			
AÇO	BIT (mm)	COMPR (m)	PESO (kg)
60B	5	65	10
50A	6.3	1032	258
50A	10	1221	769
50A	20	176	439
50A	25	46	185
Peso Total	60B =		10 kg
Peso Total	50A =		1652 kg

V4

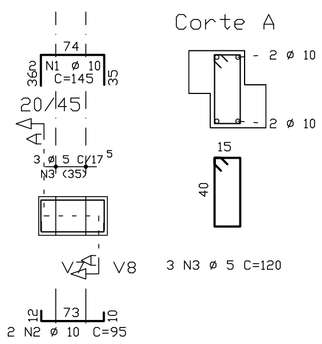

V7

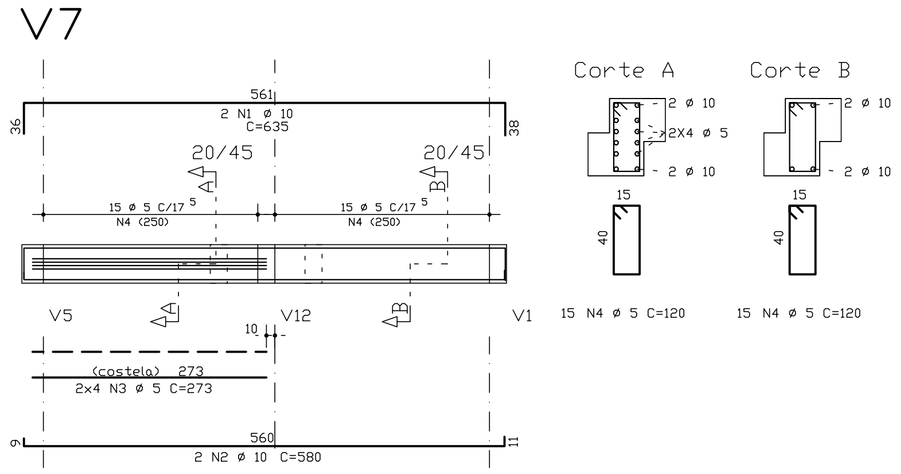

NOTAS:

1– COTAS E DIMENSÕES EM CENTÍMETROS
2– CONCRETO: FCK=35 Mpa
3– AÇOS: CA 50A – FyK=500 Mpa
4– COBRIMENTO DAS ARMADURAS DE FUNDAÇÃO E ÁREAS CRÍTICAS: 4,0 cm
5– COBRIMENTO DAS ARMADURAS (LAJE, VIGA E PILAR): 2,5 cm
6– O PROJETO DE FORMAS DEVERÁ SER APROVADO PELO RESP. TÉCNICO DA OBRA
7– COMPRIMENTO DE TRASPASSE SEM MEDIDA DO GANCHO
–ø10.0 = 116 cm
–ø12.5 = 144 cm
–ø16.0 = 185 cm
–ø20.0 = 230 cm
–ø25.0 = 280 cm

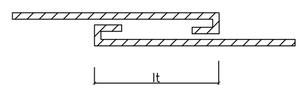

8– ALTERNAR OS TRASPASSES

ESTE DESENHO É PROPRIEDADE DA COMPANHIA ESPÍRITO SANTENSE DE SANEAMENTO – CESAN E NÃO PODE SER COPIADO SEM SUA AUTORIZAÇÃO.

NÚMEROS	TÍTULOS
PRINCIPAIS DESENHOS DE REFERÊNCIA	

Nº	LOCAL	DISCRIMINAÇÃO	DES.	DIV.	GER.	DATA
REVISÃO						

CANCELA E SUBSTITUI O DESENHO NÚMERO:

CANCELADO E SUBSTITUÍDO PELO DESENHO NÚMERO:

CENTRO DE DOCUMENTAÇÃO
RECEBIDO: / /
Nº DOC.: ASS.:
APROVAÇÃO CESAN:
ASS.: MATR.:
UNID.: DATA: / /
ESTA APROVAÇÃO NÃO ISENTA A CONTRATADA DE SUAS RESPONSABILIDADES LEGAIS.

EMITENTE: AQUACONSULT consultoria e projetos de engenharia ltda

PROJETADO: FABIO LYRIO	COORDENADOR: NESTOR A. GORZA. JR.
CREA: 5565-D REGIÃO: ES	CREA: 3424-D REGIÃO: ES
DESENHO: FABIO LYRIO	Nº DES. PROJETISTA: 066-EC-6-015-335
DATA: /01/06	

RESPONSÁVEL TÉCNICO: ALEXANDRE J. SERAFIM
CREA: 961-D REGIÃO: ES ART Nº: DATA: 01/06

EMISSÃO CESAN	DATAS
PROJETADO: AQUACONSULT	01/06
CREA:	
DESENHADO:	
VERIFICADO: MILTON KLAINE	01/06
DIVISÃO: MILTON KLAINE	01/06
GERÊNCIA: CLÁUDIA V. D. CONTARATO	01/06

CESAN

MUNICÍPIO: VIANA | DISTRITO: SEDE | BAIRRO: SEDE

NOME DO EMPREENDIMENTO: AMPLIAÇÃO SIST. ABASTECIMENTO DE ÁGUA–CONT. 016/05

TÍTULO: ESTAÇÃO DE TRATAMENTO DE ÁGUA – VIANA
PROJETO ESTRUTURAL – TANQUES
ARMAÇÃO DAS PAREDES E VIGAS DO TANQUE 05/05

ESCALA:	FOLHA:	Nº CESAN	REV:
INDICADA	13 / 22	C–048–000–40–4–XX–0013	0